SG0808 | Shaft dia.(軸径)φ8　Lead(リード)8mm | C5

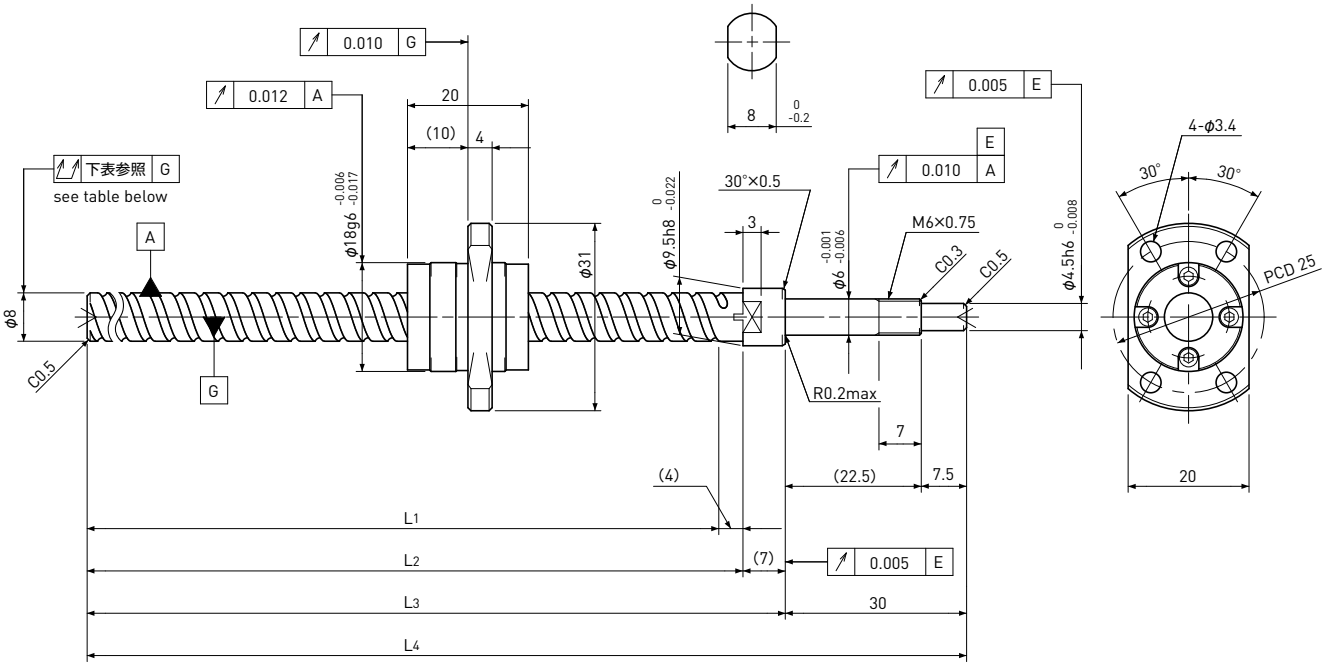

Unit(単位):mm

Ball Screw Specifications　諸元	
Ball size　ボール径	φ1.5875
Number of thread　条数	2
Thread direction　巻方向	Right　右
Shaft root dia.　ねじ軸谷径	φ6.7
Number of circuit　循環数	1.6×2
Shaft, Nut material 軸、ナット材質	SCM415H
Surface hardness ねじ部表面硬度	HRC58～62 (Thread area)
Anti-rust treatment 防錆処理	Anti-rust oil 防錆油

Supported-side end-journal profile　支持側端末加工形状

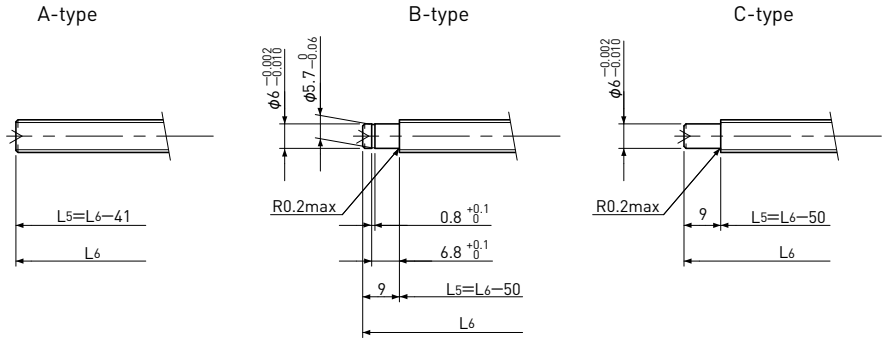

L_5:Thread length after end-journal machining.　追加工後のねじ部長さ
L_6:Total length after end-journal machining.　追加工後全長

Support-unit Recommendation 推奨サポートユニット			
Supported-side	支持側	:	MSU-6CS/6GS
Fixed-side	固定側	:	MSU-6C/6G

D-type : Other than the above.　上記以外の形状

Unit(単位):mm

Ball Screw Model ボールねじ型番	Travel ストローク	Grade 精度	Shaft length ねじ軸長さ				Lead accuracy リード精度		Total Run-out 全振れ	Axial play 軸方向すきま	Preload Torque 予圧トルク Nm	Basic Load Rating 基本定格荷重　N	
			L_1	L_2	L_3	L_4	Travel deviation 代表移動量誤差 e_p	Variation 変動 V_u				Dynamic 動定格荷重 Ca	Static 静定格荷重 Coa
SG0808-099R140C5	75	C5	99	103	110	140	±0.018	0.018	0.050	～0.005	—	2200	3800
SG0808-209R250C5	185	C5	209	213	220	250	±0.023	0.018	0.065				

Note)Please refer to page A206 for order code of end-journal machining.　注)追加工の呼び番号指定はページA206をご参照ください。