Standard products in stock SRT series
標準在庫品 SRTシリーズ

SRT0602 | Shaft dia.(軸径)φ6 Lead(リード)2mm | Ct7&Ct10

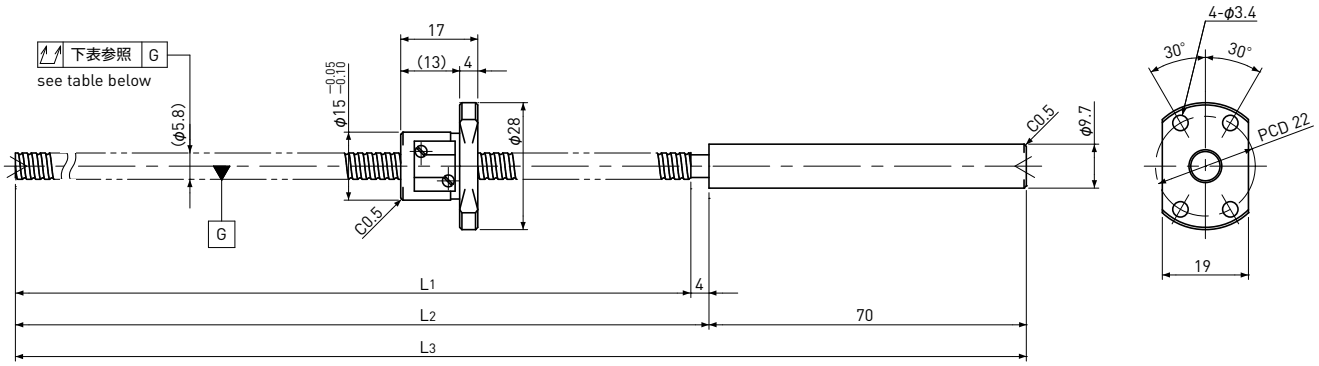

Unit(単位):mm

Ball Screw Specifications 諸元		
Ball size ボール径		φ1.0
Number of thread 条数		1
Thread direction 巻方向		Right 右
Shaft root dia. ねじ軸谷径		φ5.1
Number of circuit 循環数		2.7×1
Material 材質	Shaft 軸	SCM415H+SUS303
	Nut ナット	SCM415H
Surface hardness ねじ部表面硬度		HRC58～ (Thread area)
Anti-rust treatment 防錆処理		Anti-rust oil 防錆油

End-journal profile 端末加工形状 Supported-side 支持側

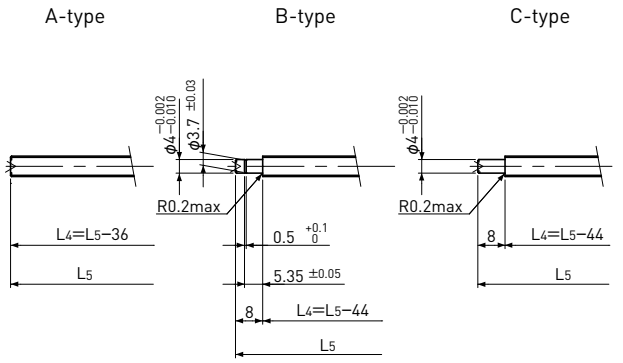

Fixed-side 固定側

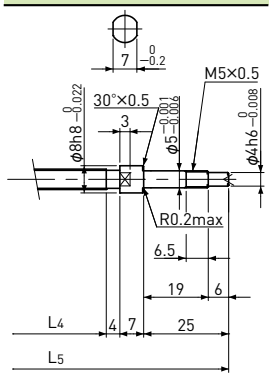

L4:Thread length after end-journal machining. 追加工後のねじ部長さ
L5:Total length after end-journal machining. 追加工後全長

Support-unit Recommendation 推奨サポートユニット				
	Supported-side	支持側	:	MSU-5CS/5GS
	Fixed-side	固定側	:	MSU-5C/5G

D-type : Other than the above. 上記以外の形状

Unit(単位):mm

Ball Screw Model ボールねじ型番	Travel ストローク	Grade 精度	Shaft length ねじ軸長さ			Lead accuracy リード精度		Total Run-out 全振れ	Axial play 軸方向すきま	Preload Torque 予圧トルク Nm	Basic Load Rating 基本定格荷重 N	
			L_1	L_2	L_3	Travel deviation 代表移動量誤差 e_p	Variation 変動 V_{300}				Dynamic 動定格荷重 Ca	Static 静定格荷重 Coa
SRT0602-146R220C7	125	Ct7	146	150	220	±0.02	—	0.080	～0.020	—	750	1200
SRT0602-261R335C7	240	Ct7	261	265	335	±0.04	—	0.120				
SRT0602-146R220C10	125	Ct10	146	150	220	±0.10	—	0.160	～0.050			
SRT0602-261R335C10	240	Ct10	261	265	335	±0.18	—	0.240				

Note)Please refer to page A287 for order code of end-journal machining. 注)追加工の呼び番号指定方法はページA287をご参照ください。