PSRT0601 | Shaft dia.(軸径)φ6　Lead(リード)1mm | C5

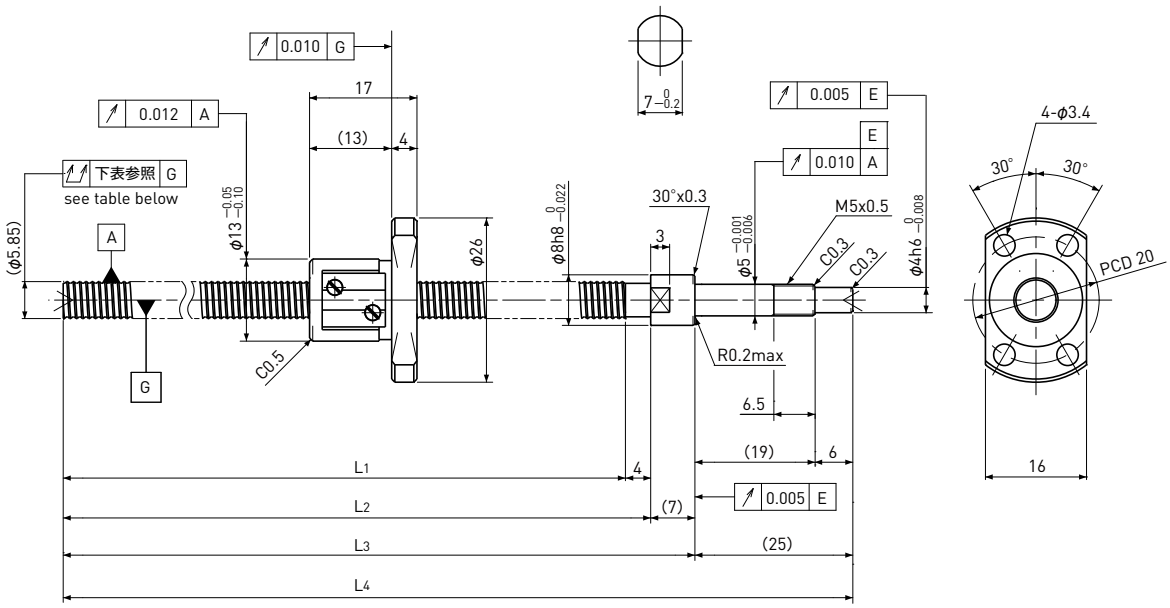

Unit(単位):mm

Ball Screw Specifications　諸元		
Ball size　ボール径		φ0.8
Number of thread　条数		1
Thread direction　巻方向		Right　右
Shaft root dia.　ねじ軸谷径		φ5.3
Number of circuit　循環数		3.7×1
Material 材質	Shaft　軸	S55C+SUS303
	Nut　ナット	SCM415H
Surface hardness ねじ部表面硬度		HRC58～ (Thread area)
Lubrication 出荷時封入剤		KSS Original Grease MSG No.2

Supported-side end-journal profile　支持側端末加工形状

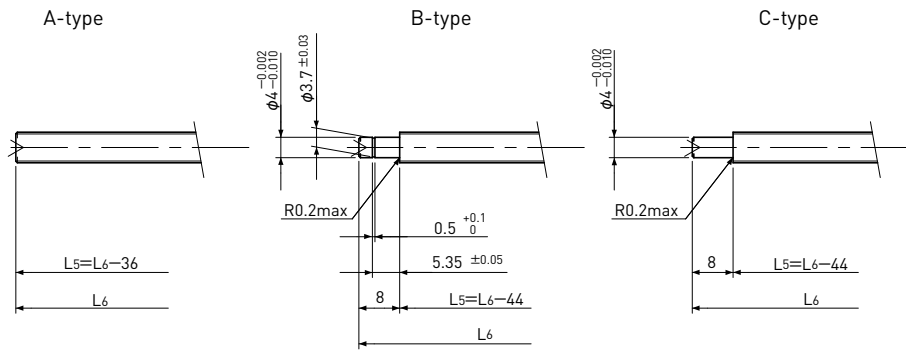

L_5:Thread length after end-journal machining.　追加工後のねじ部長さ
L_6:Total length after end-journal machining.　追加工後全長

Support-unit Recommendation 推奨サポートユニット			
	Supported-side	支持側	: MSU-5CS/5GS
	Fixed-side	固定側	: MSU-5C/5G

D-type : Other than the above.　上記以外の形状

Unit(単位):mm

Ball Screw Model ボールねじ型番	Travel ストローク	Shaft length ねじ軸長さ				Travel deviation 代表移動量誤差 e_p	Total Run-out 全振れ	Axial play 軸方向すきま	Basic Load Rating 基本定格荷重　N	
		L_1	L_2	L_3	L_4				Dynamic 動定格荷重 Ca	Static 静定格荷重 Coa
PSRT0601-89R125C5	65	89	93	100	125	±0.018	0.035	～0.005	680	1200

Note) Please refer to page A321 for order code of end-journal machining.　注)追加工の呼び番号指定方法は、ページA321をご参照ください。