PSRT1202K

Compact Nut / コンパクトナット

Shaft dia.(軸径)φ12　Lead(リード)2mm

C5

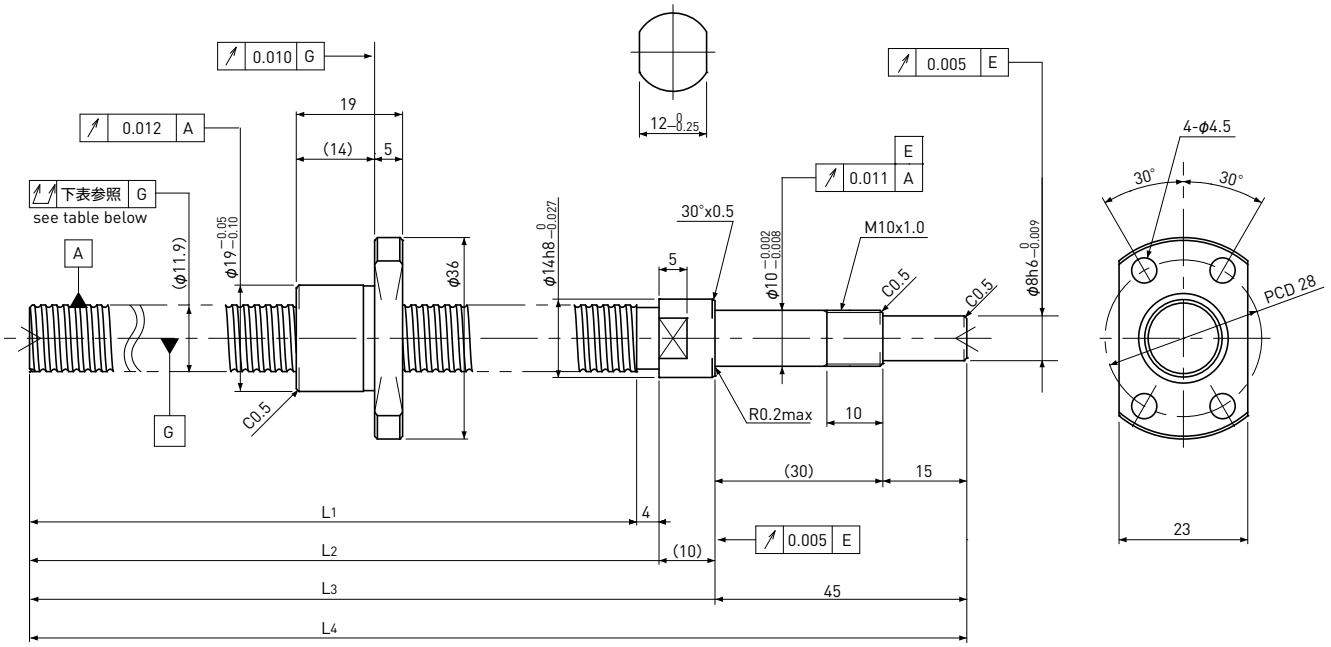

Unit(単位):mm

Ball Screw Specifications　諸元		
Ball size　ボール径		φ1.2
Number of thread　条数		1
Thread direction　巻方向		Right　右
Shaft root dia.　ねじ軸谷径		φ11.0
Number of circuit　循環数		1×3
Material 材質	Shaft　軸	S55C+SUS303
	Nut　ナット	SCM415H
Surface hardness ねじ部表面硬度		HRC58～ (Thread area)
Lubrication 出荷時封入剤		KSS Original Grease MSG No.2

Supported-side end-journal profile　支持側端末加工形状

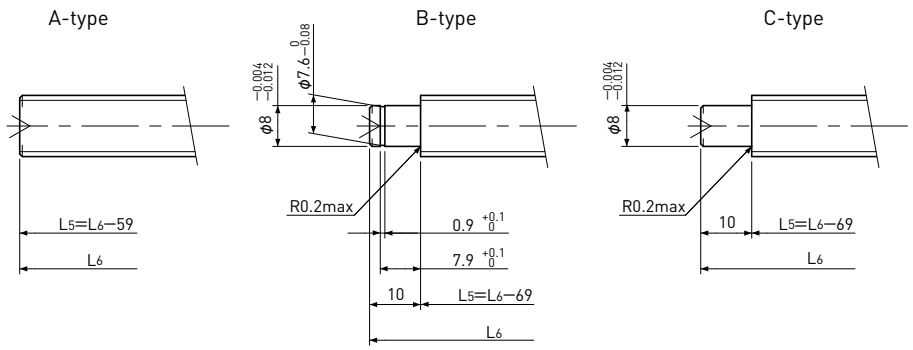

L5:Thread length after end-journal machining.　追加工後のねじ部長さ
L6:Total length after end-journal machining.　追加工後全長

Support-unit Recommendation 推奨サポートユニット			
	Supported-side	支持側	: —
	Fixed-side	固定側	: —

D-type : Other than the above.　上記以外の形状

Unit(単位):mm

Ball Screw Model ボールねじ型番	Travel ストローク	Shaft length ねじ軸長さ				Travel deviation 代表移動量誤差 e_p	Total Run-out 全振れ	Axial play 軸方向すきま	Basic Load Rating 基本定格荷重　N	
		L_1	L_2	L_3	L_4				Dynamic 動定格荷重 Ca	Static 静定格荷重 Coa
PSRT1202K-271R330C5	245	271	275	285	330	±0.023	0.065	～0.005	1600	3700

Note) Please refer to page A321 for order code of end-journal machining.　注)追加工の呼び番号指定方法は、ページA321をご参照ください。