精密ボールねじ＋5相ステッピングモータ / Precision Ball Screw ＋ 5-phase Stepping Motor

MB0602

Shaft dia.(軸径)φ6　Lead(リード)2mm
Travel(ストローク)75mm

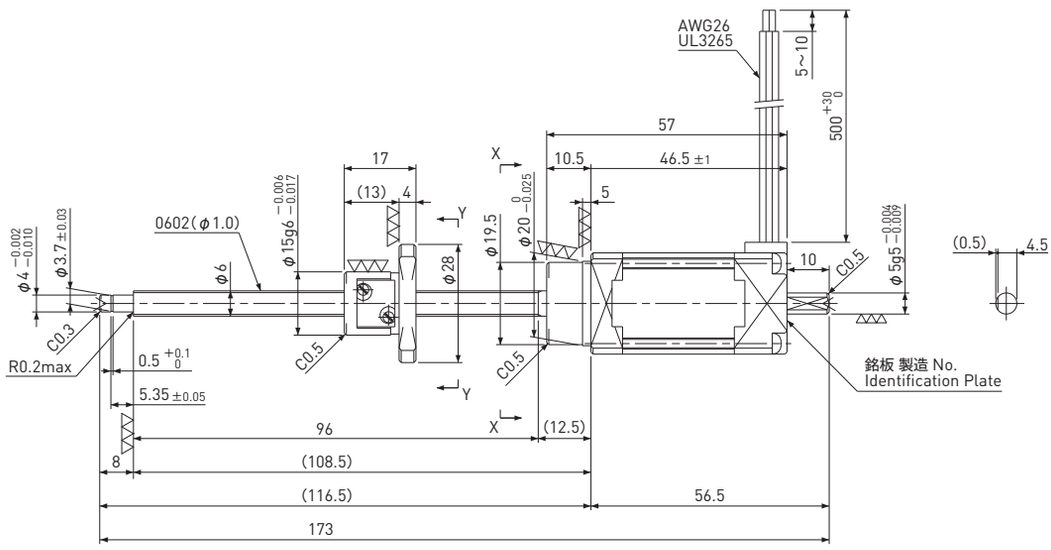

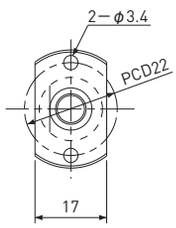

View Y−Y
矢視 Y−Y

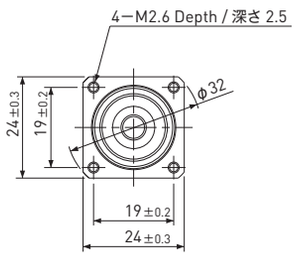

View X−X
矢視 X−X

Recommended Drivers 推奨ドライバ	KR-A5CC KR-A55MC(Micro step) KR-A535M(Micro step / AC-100～220V)

Note) Refer to page F159, F160 for connection diagram of recommended Drivers.
注) 推奨ドライバとの結線はページF159,F160を参照してください。

Recommended accessories 推奨アクセサリー	Motor side Supporting plate / モータ側サポートプレート	MP-24A or MP-24B
	Supported side Bracket / 支持側ブラケット	SP-24
	Nut Block / ナットブロック	NB-0602

Ball Screw Specifications　ボールねじ諸元	
Accuracy grade 精度等級	JIS C3
Thread direction 巻方向	Right　右
Axial play 軸方向すきま	0mm
Reference Thrust 参考推力	50N
Shaft material ねじ軸材質	Stainless steel ステンレス鋼
Nut material ナット材質	Chrome-molybdenum steel クロムモリブデン鋼
Surface hardness ねじ部表面硬度	Min. HRC55 (Thread area)
Lubricant 潤滑剤	KSS original grease MSG No.1 KSSオリジナルグリース MSG No.1

Motor Specifications　モータ諸元	
Basic step angle 基本ステップ角	0.72°
Rated Voltage 定格電圧	DC 1.28 V
Rated current 定格電流	0.75A/phase 0.75A/相
Winding resistance 巻線抵抗	1.7Ω
Holding Torque ホールディングトルク	0.028Nm
Rotor inertia ロータイナーシャ	8.9g・cm²
Operating temperature 使用温度範囲	−20℃～ 50℃

Note) Only shaft end cutting is available.
Other than that, it would be customized order.
注) 軸端の切断のみ可能です。
その他の軸端形状は受注生産品となります。