精密ボールねじ+5相ステッピングモータ / Precision Ball Screw + 5-Phase Stepping Motor

MB □24 / NEMA 10

Shaft dia.（軸径）φ4

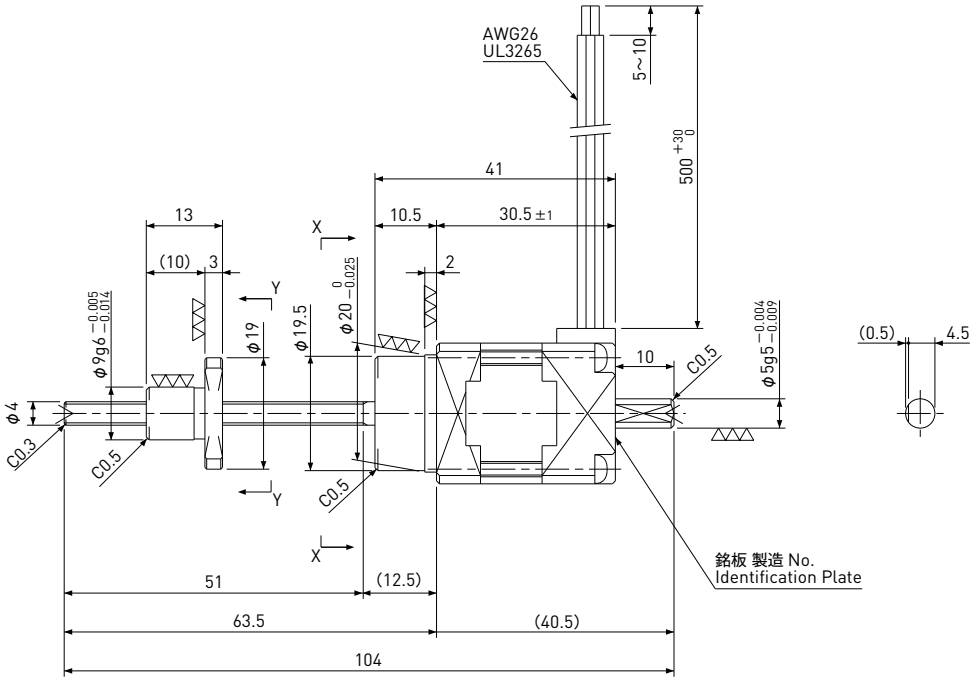

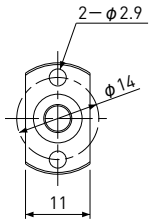

View Y−Y

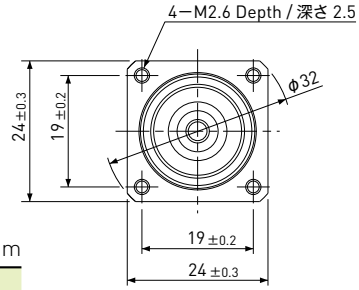

View X−X
矢視 X−X

Unit（単位）:mm

Model 型　式	Lead リード	Travel ストローク	Reference Thrust 参考推力 (N)	Mass 質量 (g)
MB0401	1	30	50	100

Recommended Drivers 推奨ドライバ	KR-A5CC KR-A55MC（Micro step） KR-A535M（Micro step / AC-100~220V）

Note）Refer to page P162 or P163 for connection diagram of recommended Drivers.
注）推奨ドライバとの結線はページP162またはP163を参照してください。

Ball Screw Specifications　ボールねじ諸元	
Accuracy grade 精度等級	JIS C3
Thread direction 巻方向	Right　右
Axial play 軸方向すきま	0mm
Shaft material ねじ軸材質	Stainless steel ステンレス鋼
Nut material ナット材質	Chrome-molybdenum steel クロムモリブデン鋼
Surface hardness ねじ部表面硬度	Min. HRC55 (Thread area)
Lubricant 潤滑剤	KSS original grease MSG No.1 KSSオリジナルグリース MSG No.1

Motor Specifications　モータ諸元	
Basic step angle 基本ステップ角	0.72°
Rated Voltage 定格電圧	DC 0.83 V
Rated current 定格電流	DC 0.75 A/phase DC 0.75 A/相
Winding resistance 巻線抵抗	1.1Ω
Holding Torque ホールディングトルク	0.018Nm
Rotor inertia ロータイナーシャ	4.2g・cm²
Operating temperature 使用温度範囲	−20℃～50℃

Note）Only shaft end cutting is available.
Other than that, it would be customized order.
注）軸端の切断のみ可能です。
その他の軸端形状は受注生産品となります。